П А С П О Р Т

ЗАЗЕМЛЯЮЩЕГО УСТРОЙСТВА

Дренажная насосная станция

корп.110

(наименование объекта)

г. Москва

2013

УТВЕРЖДАЮ
Главный энергетик ОАО "ОАО"

_____
(Подпись) (Ф.И.О.)

«____» _____201 г.
(Дата)

ПАСПОРТ №__
НА ЗАЗЕМЛЯЮЩЕЕ УСТРОЙСТВО

Дренажная насосная станция корп.110
(наименование)

Выполнен по проекту: _____
Год ввода в эксплуатацию: *2013 г.*
Удельное сопротивление грунта (Ом·м): *71,20*
Вертикальные заземлители
(материал, профиль, размеры): *Круг В20 ГОСТ 2590-2006 С245 ГОСТ 27772-88, l = 3 м*
Количество вертикальных заземлителей (шт): *2*
Горизонтальные заземлители
(материал, профиль, размеры): *Полоса Б4х40 ГОСТ 103-2006 Ст3пс ГОСТ 535-2005*
Глубина заложения соединительных полос (м): *-0,7*

Исполнительная схема заземляющего устройства

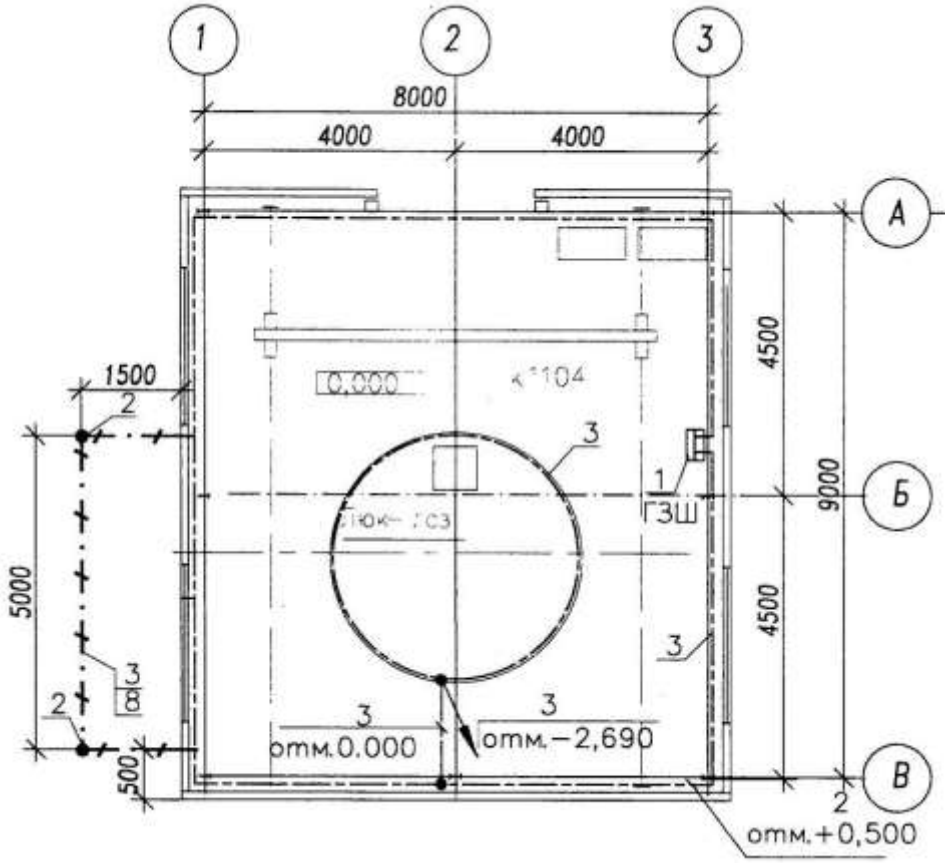

Производитель работ: _____
ФИО, Подпись

Результаты визуальных (ведомость) осмотров видимой части заземляющего устройства и выявленных дефектов

Дата	Ф. И. О. производящего осмотр	Перечень выявленных дефектов, принятых мер по их устранению	Степень коррозии, %	Подпись

Проверка наличия цепи заземления
с выборочным вскрытием грунта

Дата	Ф. И. О. производящего проверку	Результаты вскрытия (с указанием места, № акта), принятые меры по устранению недостатков и подпись	Степень коррозии, %

Сведения о ремонтах заземляющего устройства и изменениях, внесенных в конструкцию устройства

Дата	Описание работ	Подпись работника, производившего ремонт, организация